Návod k instalaci ESSENTIAL kit pro sádrokarton 100/125/125 2L, samostatný

ESSENTIAL kit by SCRIGNO

Výrobce ručí výhradně za výrobek jako celek a za jeho jednotlivé komponenty z hlediska vad výroby a neodpovídá za nevhodné použití v případě instalace, která není ve shodě se zadanými pokyny, nebo v případě instalace, která nebyla provedena dokonale. Proto Instalatér odpovídá za ověření neporušenosti výrobku a jeho shody. V případě konstatování vad je třeba je oznámit písemně prodejci.

Uvedené údaje jsou pouze orientační. Výrobce odmítá jakoukoliv odpovědnost za možné obsažené nepřesnosti, způsobené tiskovými chybami, přepisem, nebo z jakéhokoliv jiného důvodu. Úplná i částečná reprodukce je ze zákona přísně zakázána. Dále se vyhrazuje právo na provedení změn, které mají za cíl zlepšit výrobky, bez předešlého upozornění.

Scrigno S.p.A. Unipersonale - Via Casale, 975 - 47822 - Sant'Ermete di Santarcangelo (RN) - Italy.
Tel.+39 0541 757711 - Fax +39 0541 757780 - www.scrigno.net e-mail: scrigno@scrigno.it

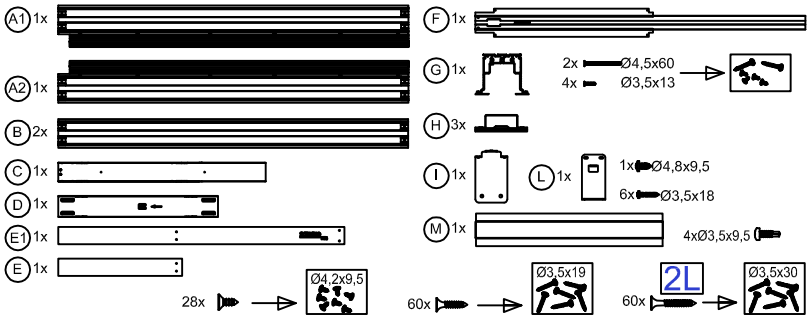

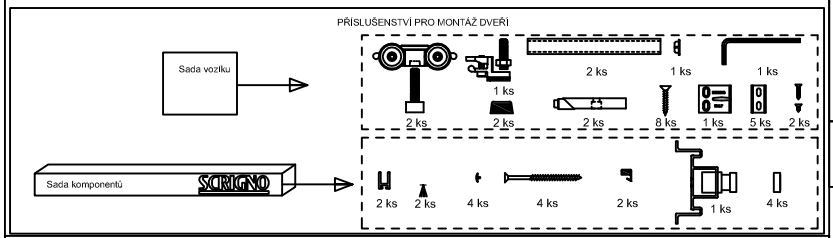

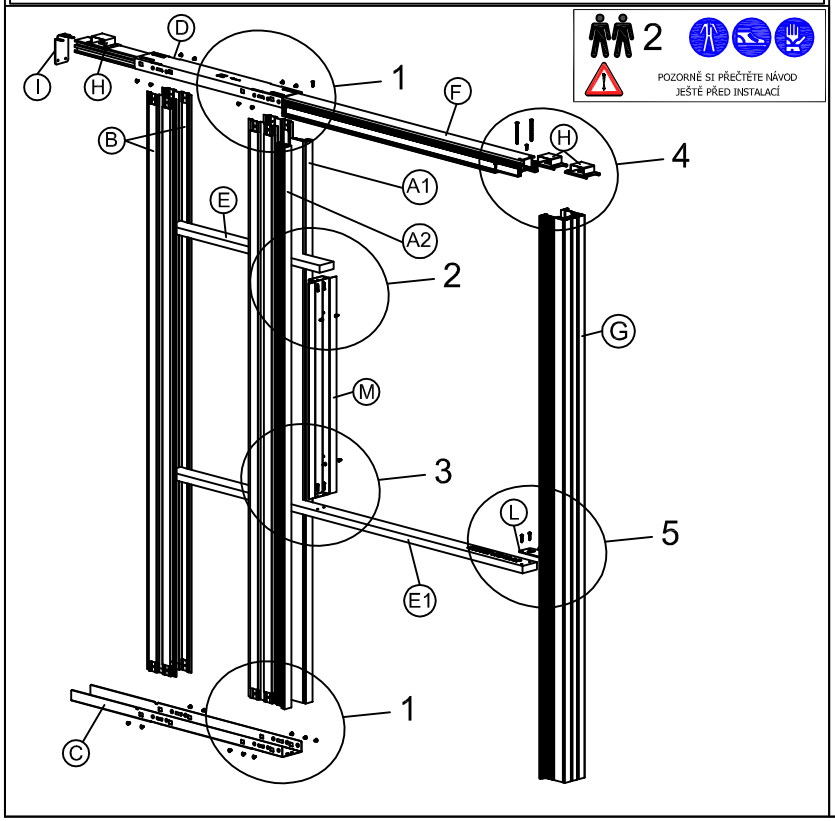

1

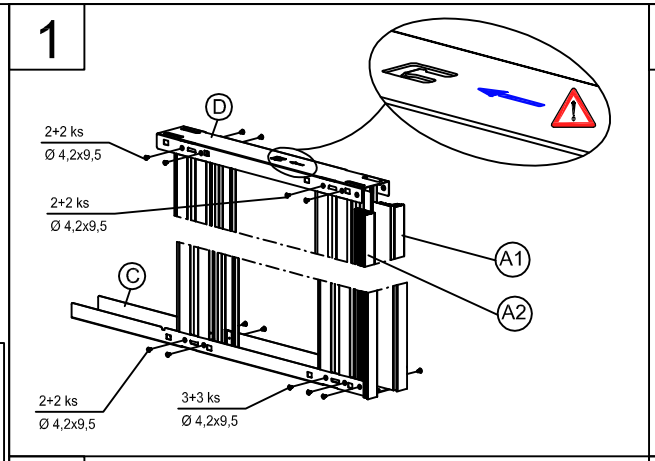

2

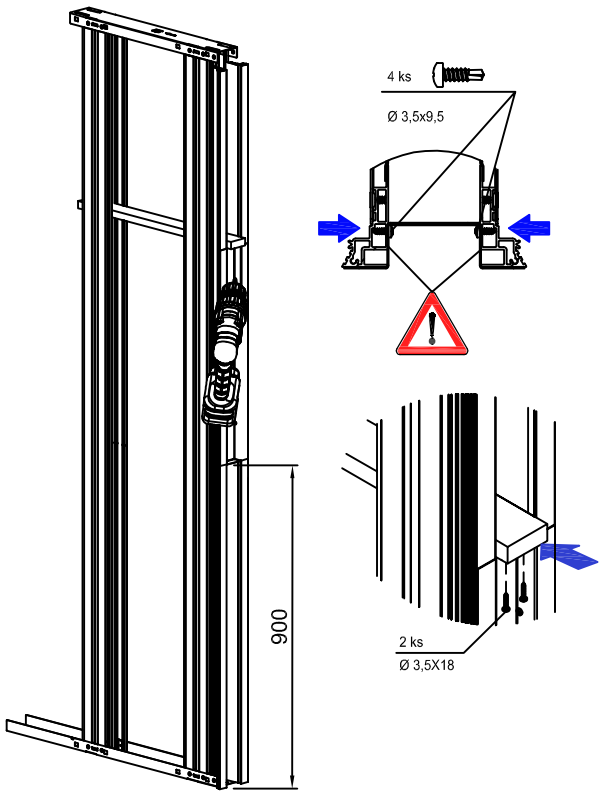

3

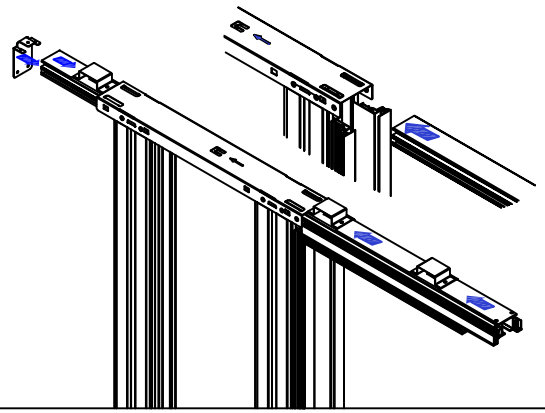

4

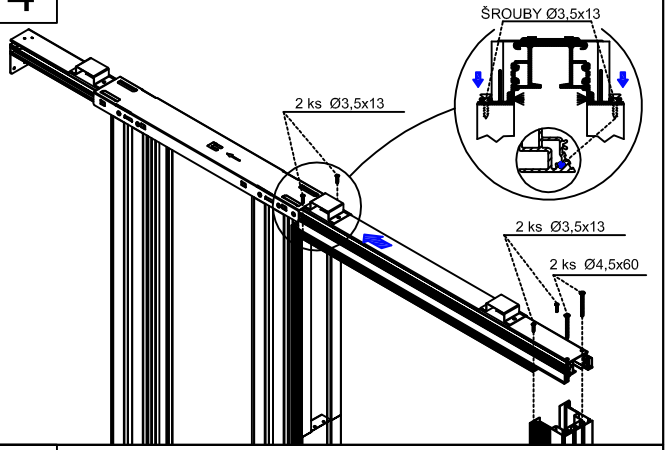

5

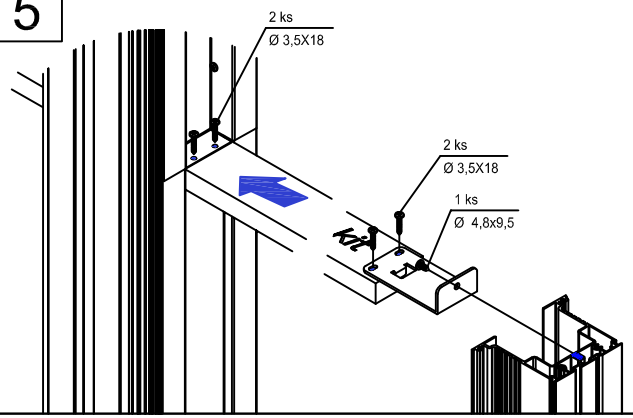

MC_ESSkit_01_00_C2

Rozměry stavebního pouzdra						
Světlá šířka		Vnější rozměr stavebního pouzdra		Hotová stěna	Vnitřní uložení	Tloušťka konstrukce
L	H	Li	Hi	Pf	Si	So
mm	mm	mm	mm	mm	mm	mm
600*	H	1295	H+67	100 1L 125 2L 125 1L	54 54 79	75 75 100
700*		1495				
750*		1595				
800*		1695				
900*		1895				
1000*		2095				

SKUTEČNÁ SVĚTLOST PRŮCHODU = JMENOVITÁ SVĚTLOST - 10 mm.

Vytvořte požadovanou konstrukci s použitím prostoru, který má rozměry umožňující uložení stavebního pouzdra.

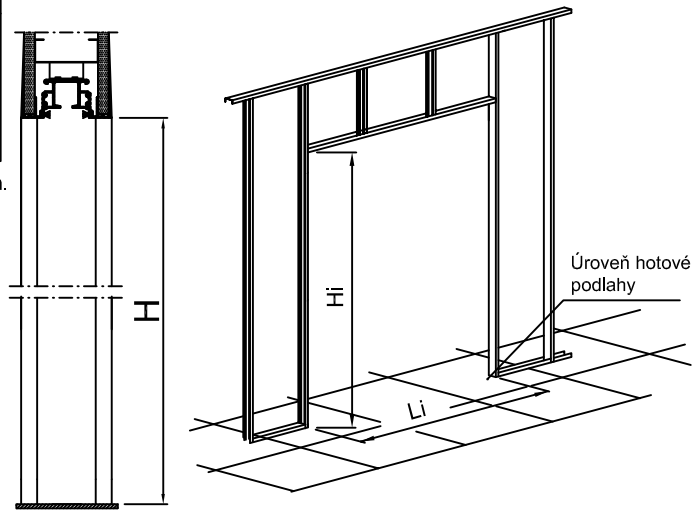

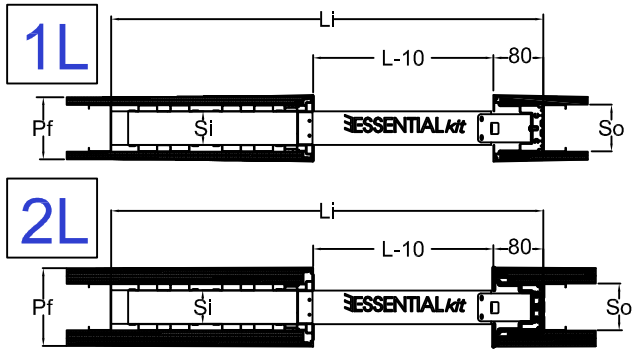

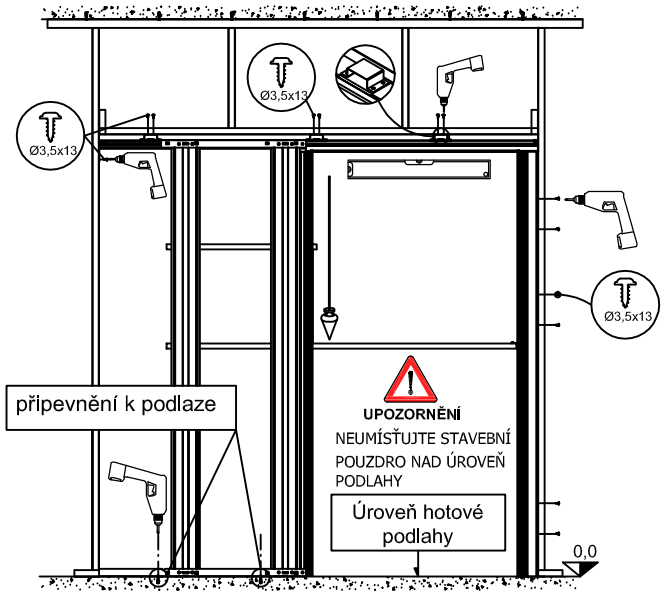

Dokonale vyrovnejte stavební pouzdro na straně (S), s profilem na straně (E)

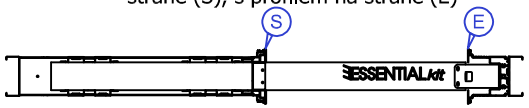

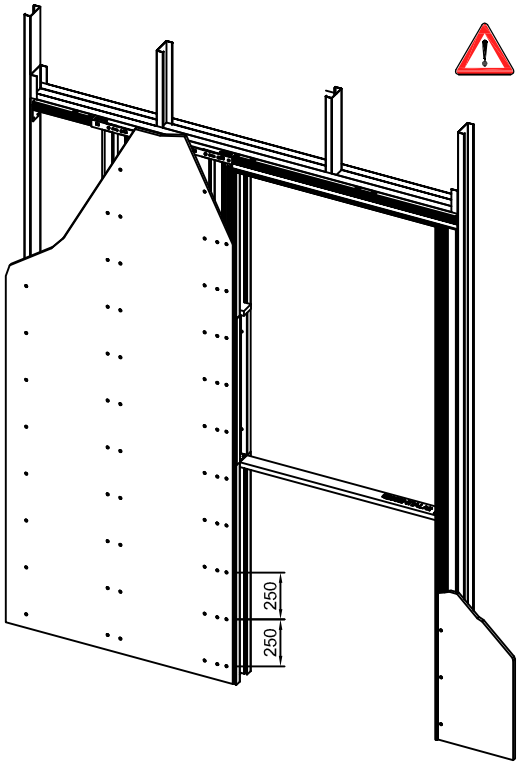

Aplikujte celou tabuli na stranu kapsy.
Použijte jednu nebo dvě tabule vyztuženého sádrokartonu; zajistíte tím větší pevnost a odolnost kapsy.

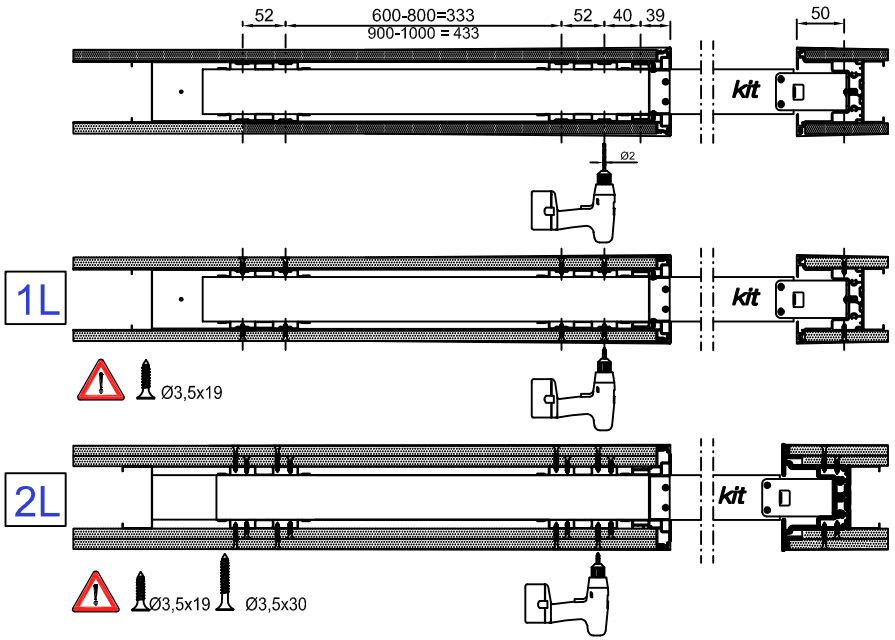

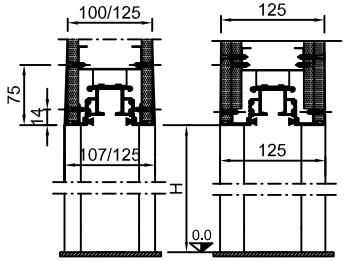

Zasádrování

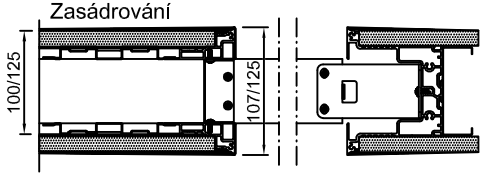

APLIKUJTE SÍŤ S DROBNÝMI ČLÁNKY NA SPOJE A ZASÁDRUJTE. SPOJTE PROFILY, KTERÉ VYMEZUJÍ SVĚTLOST PRŮCHOD SE STĚNOU, PROSTŘEDNICTVÍM VYHLAZENÍ.

MC_ESSIALKIT_V2_REV_CZ